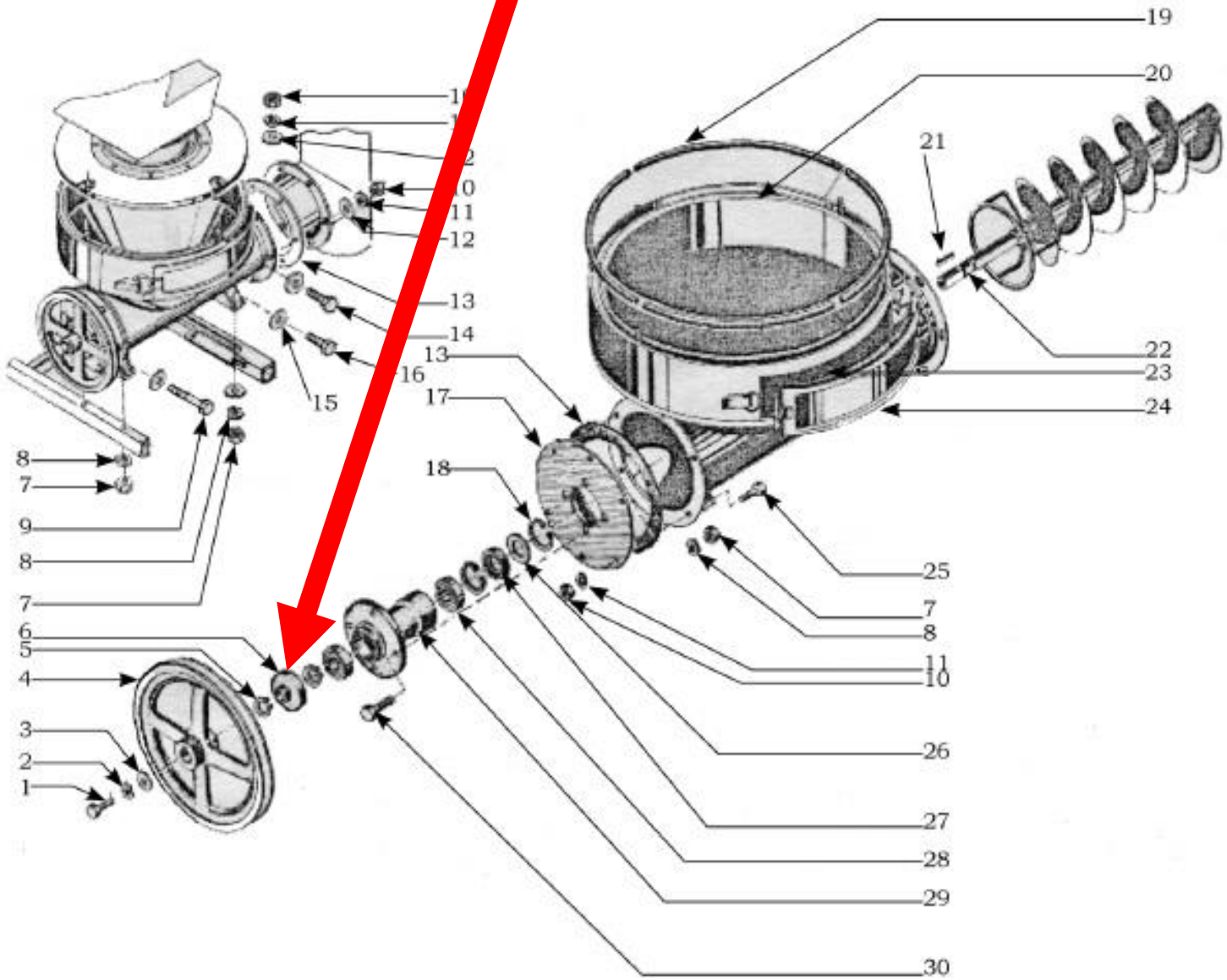ПС-10.02.025 Крышка